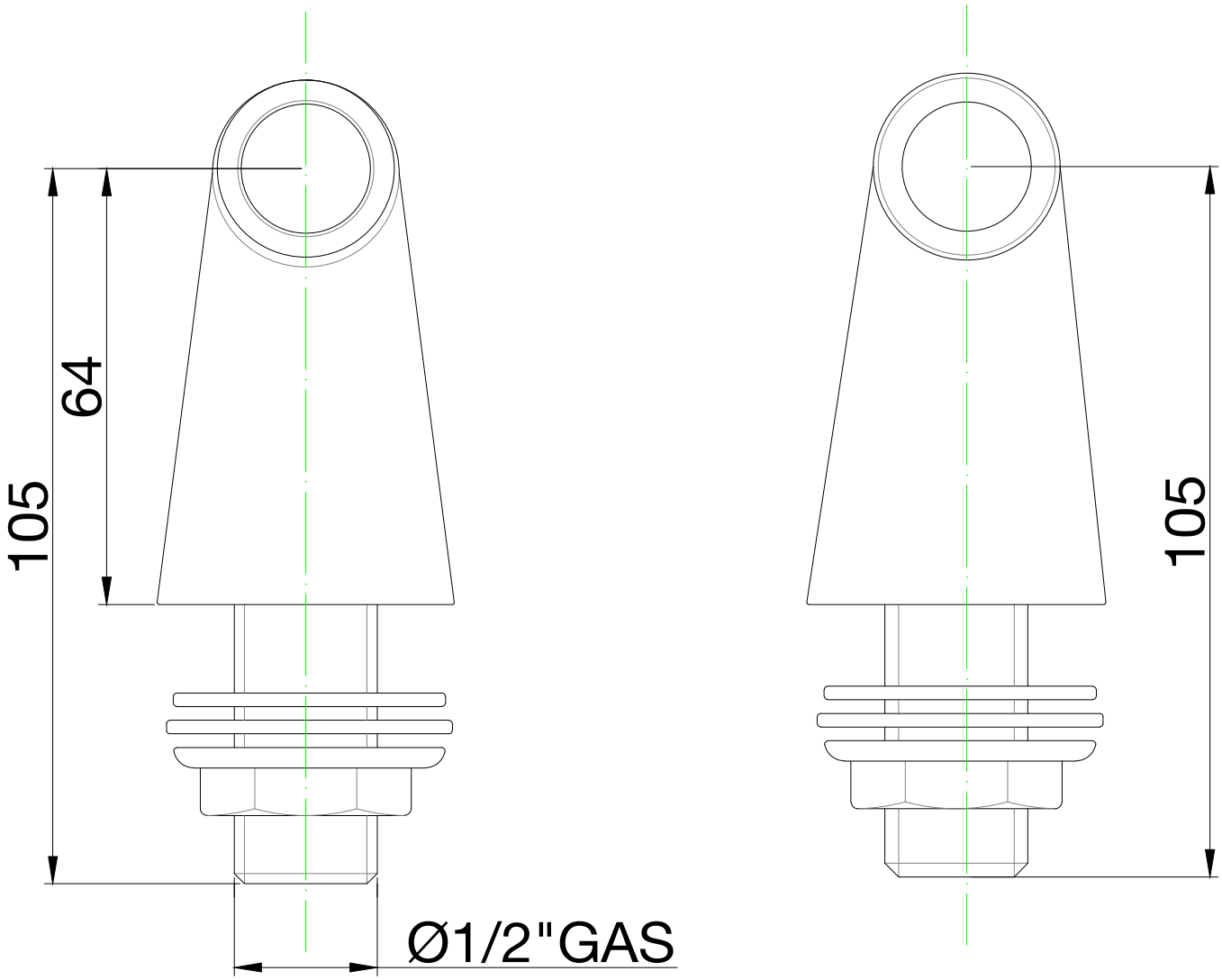

Rubinetteria Gaboli Luigi & C. s.n.c.
Via Garibaldi, 5 - 28076 Pogno (NO) Tel. +39 0322 97423 Fax. +39 0322 97360
www.gl-gaboliluigi.it e-mail: luigino@gl-gaboliluigi.it

Serie_Series:	Codice Articolo_Code:	Descrizione Articolo_Description:		
Articoli Vari	78	Raccordo colonnetta 1/2"x3/4"		
Scala_Scale:	Data_Date:	Disegnatore_Designer:	Approvato_Approved:	
1:1	13/01/16	Guidetti C.	Gaboli G.	

Questo disegno è di proprietà della Rubinetteria Gaboli Luigi & C. snc Pertanto non potrà essere utilizzato e/o comunicato, anche in forma parziale.